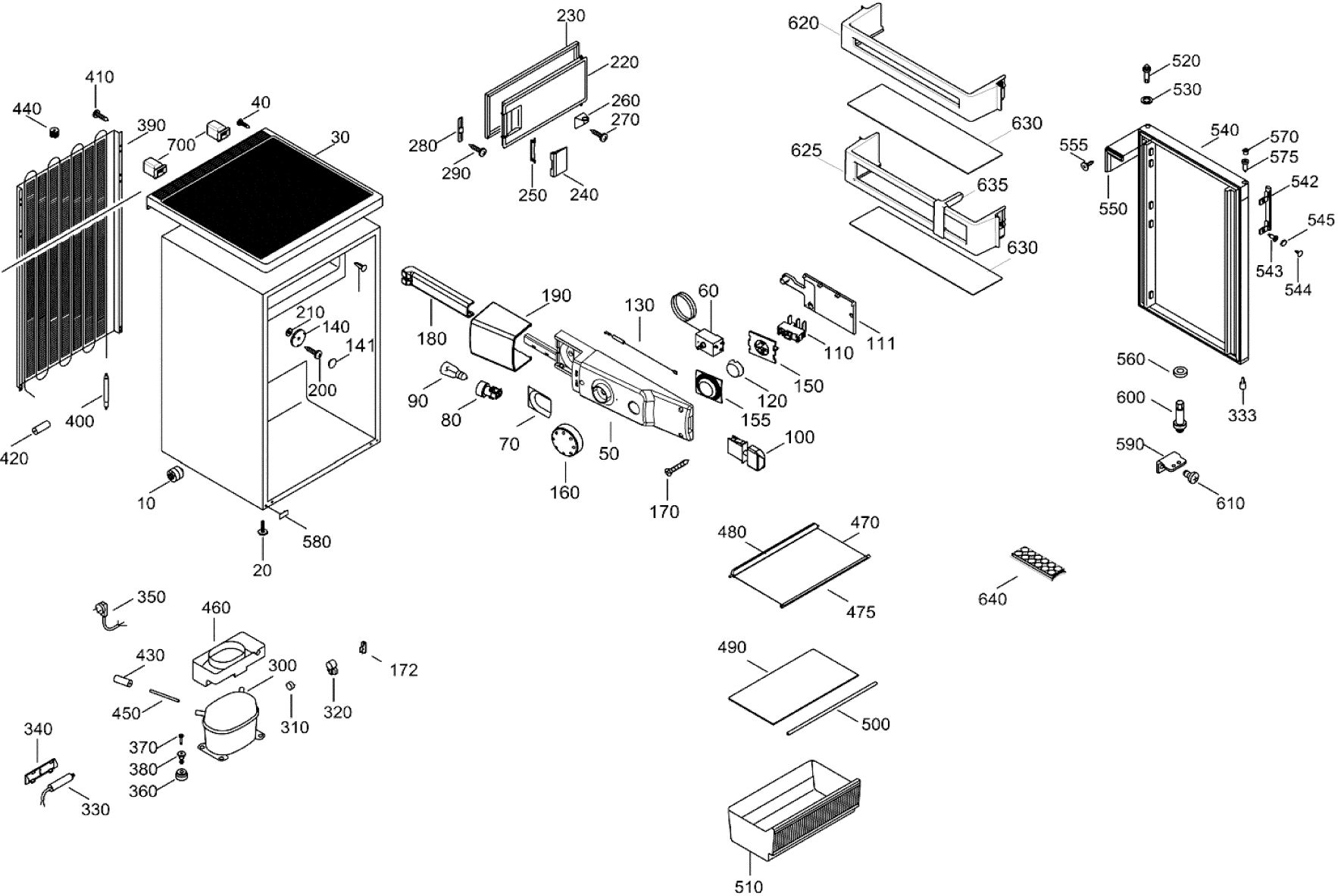
230
220
260
270
280
290
250
240
620
630
625
635
630
520
530
540
570
575
555
550
542
545
543
544
410
440
390
40
700
30
210
140
141
200
400
420
10
580
20
190
180
130
60
110
111
150
120
155
90
80
70
50
160
170
100
560
600
333
590
610
480
470
475
640
350
460
430
300
172
450
310
320
340
370
380
360
330
490
500
510